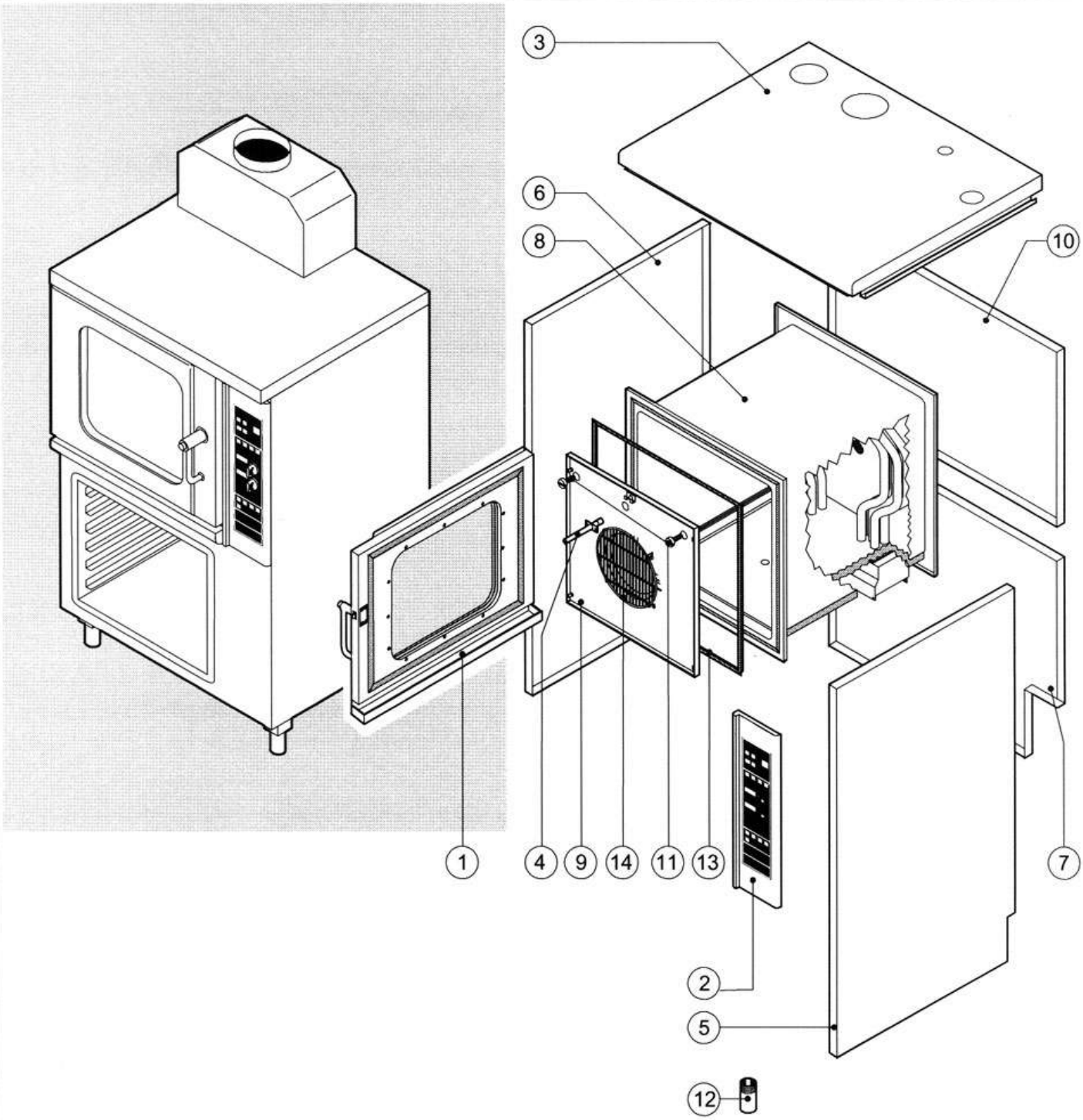

POS.	CODICE	PEZZI	DESCRIZIONE
1	R10104200	1	PORTA COMPLETA
2	R10104600	1	KIT CRUSCOTTO
3	R10200360	1	COPERCHIO
4	R10201200	1	RACCORDO UMIDIFICATORE
5	R10201440	1	FIANCO DX
6	R10201450	1	FIANCO SX
7	R10201460	1	SCHIENA INFERIORE
8	R10207111	1	KIT CAMERA COTTURA FORNO
9	R10207251	1	KIT DEFLETTORE
10	R10403890	1	SCHIENA
11	R58003100	2	VITE FERMO DEFLETTORE
12	R69070070	4	PIEDINO ACCIAIO INOX 1"1/4x120
13	R70040980	1	GUARNIZIONE FACCIATA FORNO
14	R75300030	1	MASCHERINA VENTILATORE Ø 190

POS.	CODICE	PEZZI	DESCRIZIONE

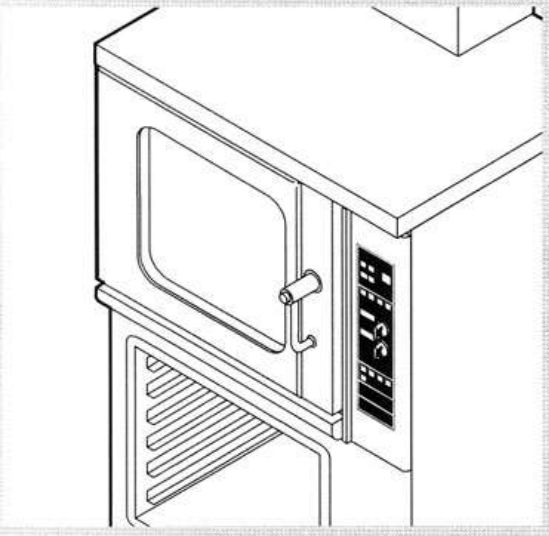

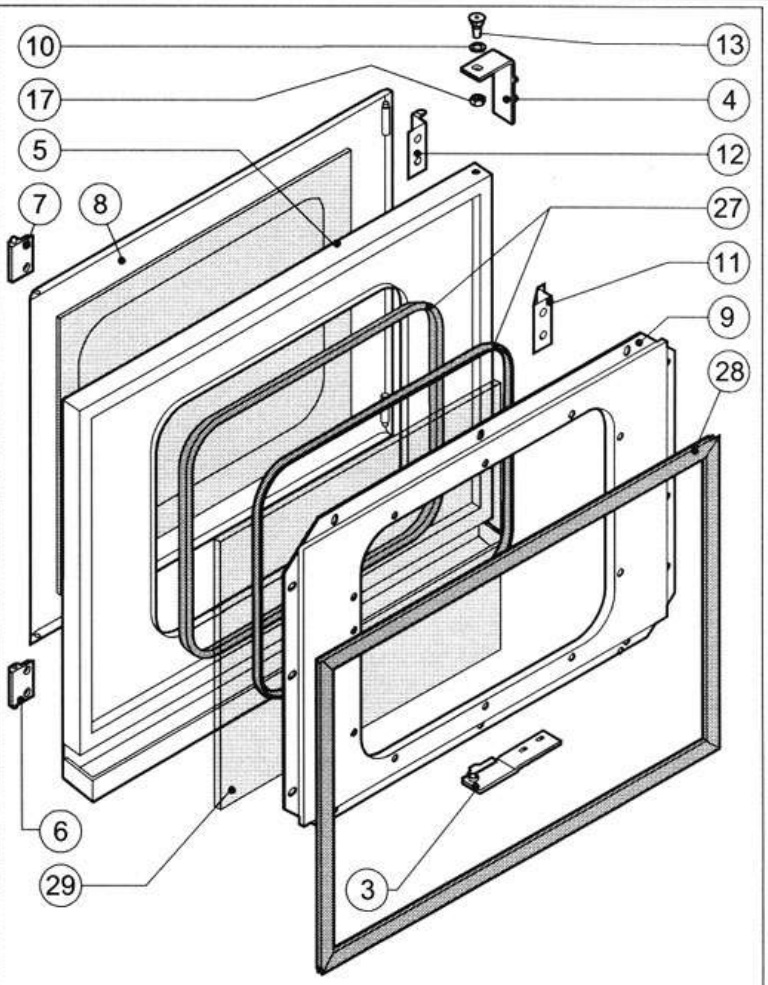

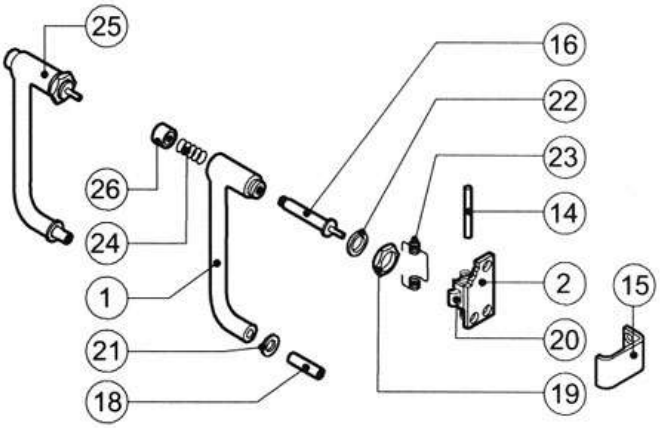

POS.	CODICE	PEZZI	DESCRIZIONE
1	R09200230	1	IMPUGNATURA MANIGLIA
2	R10100110	1	FLANGIA NASELLO MANIGLIA COMPLETA
3	R10201190	1	CERNIERA INFERIORE
4	R10201290	1	CERNIERA SUPERIORE
5	R10207600	1	PORTA
6	R10208290	1	GUIDA INFERIORE PIOLINO FERMO COPERTURA
7	R10208300	1	GUIDA SUPERIORE PIOLINO FERMO COPERTURA
8	R10208310	1	PROTEZIONE PORTA
9	R10401320	1	CONTROPORTA
10	R10401710	1	RONDELLA CERNIERA SUPERIORE
11	R10456040	1	CERNIERA INFERIORE PROTEZIONE PORTA
12	R10456050	1	CERNIERA SUPERIORE PROTEZIONE PORTA
13	R58002150	1	PERNO SUPERIORE CERNIERA
14	R58002160	1	PERNO NASELLO MANIGLIA
15	R58002760	1	AGGANCIO NASELLO MANIGLIA
16	R58003240	1	ASTA PULSANTE MANIGLIA
17	R58004050	1	DADO PER PERNO CERNIERA SUPERIORE
18	R58004270	1	DISTANZIALE MANIGLIA
19	R58004830	1	GHIERA M18x1

POS.	CODICE	PEZZI	DESCRIZIONE
20	R58005050	1	NASELLO MANIGLIA
21	R58005340	1	RONDELLA ISOLANTE INFERIORE MANIGLIA
22	R58005350	1	RONDELLA ISOLANTE SUPERIORE MANIGLIA
23	R61620012	1	MOLLA PER NASELLO MANIGLIA
24	R61620041	1	MOLLA PULSANTE MANIGLIA
25	R69015000	1	MANIGLIA PULSANTE COMPLETA
26	R69031190	1	PULSANTE MANIGLIA
27	R70040080	2	GUARNIZIONE CRISTALLO
28	R70042010	1	GUARNIZIONE PORTA
29	R71030060	1	CRISTALLO PORTA